Ekko G U 100

Schmid
MADE IN GERMANY

Details

- Wkład kominkowy gazowy z trzema szybami
- Wszechstronny system palników z wydajną i energooszczędną technologią spalania
- Wyłożenie: blacha stalowa, antracyt (mat) lub ceramika szklana czarna (błyszcząca)
- Realistyczne dzienniki ceramiczne
- Dynamiczny i realistyczny obraz płomienia, który nigdy się nie znudzi
- Opcjonalnie: oświetlenie otoczenia LED
- Możliwość podłączenia do istniejącego źródła gazu i może być również zintegrowany z istniejącymi

Ekko G U 100 mit Innenauskleidung Stahlblech anthrazit (matt)

Dane techniczne

Nominalne obciążenie cieplne	10,4 kW
Zakres wydajności	3,5 – 7,5 kW
Moc maksymalna Czuwanie	10 W (max.) / 3 W (Czuwanie)
Wyjście spalin	Ø 130 / 200 mm
Podłączenie gazu	1/2"
Dopuszczone powietrze / spaliny System (LAS)	Schmid LAS
Rodzaj instalacji gazowej	C11, C31, C91
Optyka paleniska	Realistyczne polana ceramiczne
Waga	220 kg

Standard

Stahlblech anthrazit (matt)

Glaskeramik schwarz (glänzend)

Zubehör

Unterbau-Konsole

LED-Ambiente Beleuchtung

Gassicherheits-schlauch

* na podstawie Gas I2E / Gas I2H

Kolory i zmiany techniczne również w związku z dalszym rozwojem

Z zastrzeżeniem błędów. Więcej informacji na www.camina-schmid.de

A

Energieeffizienzklasse nach (EU) 2015/1186

Made in Germany

Rysunek techniczny
Ekko G U 100

Schmid
MADE IN GERMANY

Widok z przodu M 1:20

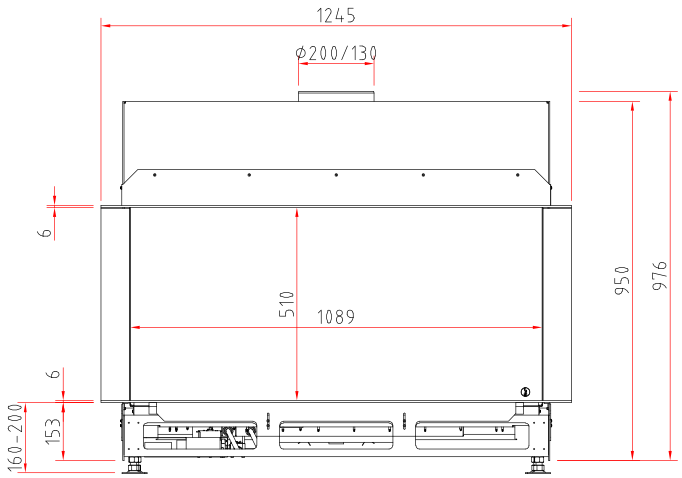

Widok z boku M 1:20

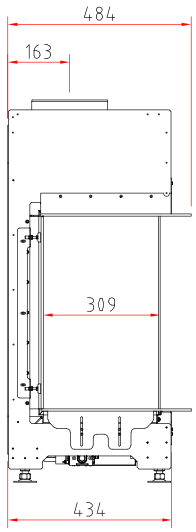

Widok z góry M 1:10

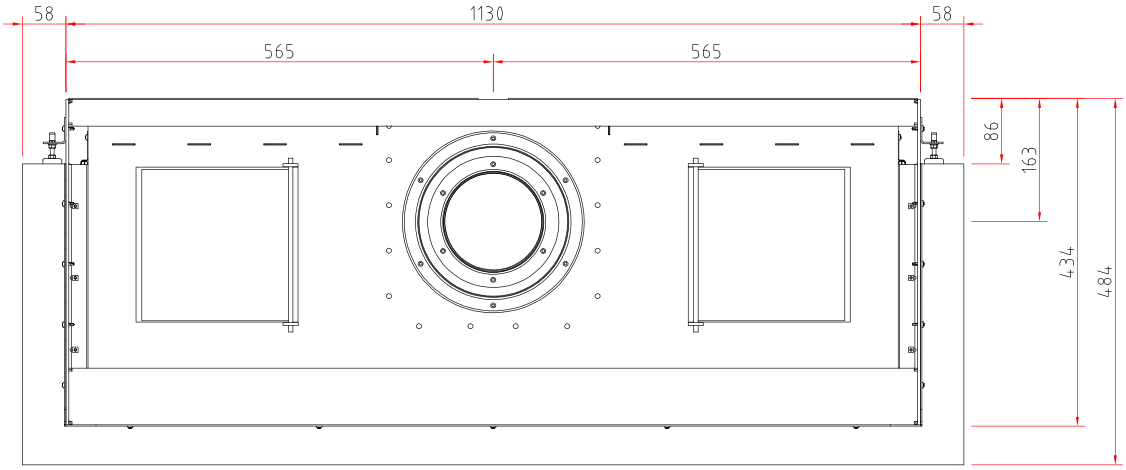

07 / 2019

Podobne obrazy. Wszystkie obrazy i rysunki są chronione prawem autorskim. Wykorzystanie lub publikacja, w tym indywidualne dane, tylko za naszą zgodą.
Zastrzega się możliwość zmian koloru i zmian technicznych wynikających z dalszego rozwoju i błędów. Więcej informacji można znaleźć na stronie www.camina-schmid.de

Wkład kominkowy gazowy

Karta danych produktu zgodna z (UE) 2015/1186

	Lina G 100, Ekko G L/R 100, Ekko G U 100 (gazu ziemnego)
Nazwa dostawcy	Camina & Schmid Feuerdesign und Technik GmbH & Co. KG
Identyfikator modelu dostawcy	Lina G 100, Ekko G L/R 100, Ekko G U 100 (gazu ziemnego)
Klasa efektywności energetycznej	A
Bezpośrednia moc cieplna (kW)	8,8
Pośrednia moc cieplna (kW)	–
Wskaźnik efektywności energetycznej (EEI)	90,3
Efektywność energetyczna paliwa przy nominalnej mocy cieplnej (%)	85,2
Uwagi dotyczące specjalnych środków ostrożności, przy Instalacji lub konserwacji	Prosimy zwrócić uwagę na informacje zawarte w instrukcji montażu i obsługi!

Camina & Schmid Feuerdesign und Technik GmbH & Co. KG | Gewerbepark 18 | DE-49143 Bissendorf
Fon +49 5402-70 10 10 | Fax +49 5402-70 10 70 | www.camina-schmid.de | info@camina-schmid.de

ENERG Y IJA IE IA

енергия · ενεργεια

Camina Schmid

Lina G 100, Ekko G L/R 100,
Ekko G U 100 (gazu ziemnego)

A++
A+
A
B
C
D
E
F
G

A

8,8
kW

ENERGIA · ЕНЕРГИЯ · ΕΝΕΡΓΕΙΑ · ENERGIJA · ENERGY · ENERGIE · ENERGI

2015/1186