Profi W 12 (Front Profi K Kristall)

Schmid
MADE IN GERMANY

Details

- Kesselgerät, komplett wasserumspült
- inkl. Thermischer Ablaufsicherung (TAS) mit 4 m Kapillarrohr und Tauchhülse (L = 148 mm)
- Für Mehrfachbelegung am Schornstein geeignet
- Mit oberem, schadstoffarmen Abbrand
- Mit drei Abgas-Anschlussmöglichkeiten

Technische Daten

Nennwärmeleistung ohne NHK	14,9 kW
Wärmeleistungsbereich	7,1-14,9 kW
Wasserwärmeleistung	10,6 kW
Wirkungsgrad	> 80 %
Dämmstärke (bezogen auf SILCA® 250KM)	60 mm
Verbrennungsluftstutzen	150 mm
Gewicht inkl. Schamotte	375 kg
Wärmeabgabe wasserseitig	70 %
Wärmeabgabe raumseitig	30 %
Wasserinhalt	80 ltr.
Max. Betriebsdruck	3,0 bar

Daten für Schornsteinfeger

nach DIN EN 13384
(Betrieb geschlossen)

Wertetripel bei NWL	Abgasmassenstrom	10,1 g/s
	Abgastemperatur hinter der Nachschaltfläche	300 °C
	Förderdruck am Abgas-stutzen, min.-max.	12-20 Pa
Wertetripel zur Berechnung der keramischen Züge	Feuerungsleistung	–
	Abgasmassenstrom	–
	Abgastemperatur vor der Nachschaltfläche	–
	Förderdruck am Abgasstutzen	–
	Verbrennungsluftbedarf	–

Technische Änderungen durch Weiterentwicklungen vorbehalten.
Weitere Informationen unter **www.schmid.st**

1. BImSchV Stufe 2

15a
Art. 15a B-VG (Österreich)

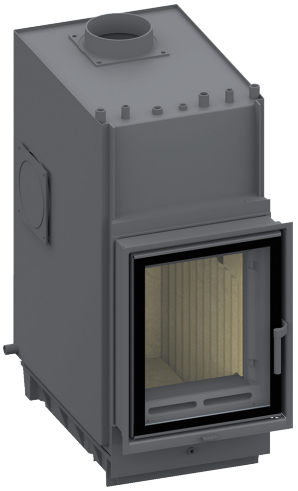

Profi W 12 (Front Profi K Kristall)

Standard

Front Kristall
Türanschlag links
Türanschlag rechts
Wassertechnik
Holzbrand
Dreifach-verglasung

Optional

Außen-befeuerung
Außenluft-anschluss

Zubehör

SMR

Made in Germany

Maßzeichnungen
Profi W 12 (Front Profi K Kristall)

Schmid
MADE IN GERMANY

Frontansicht M 1:20

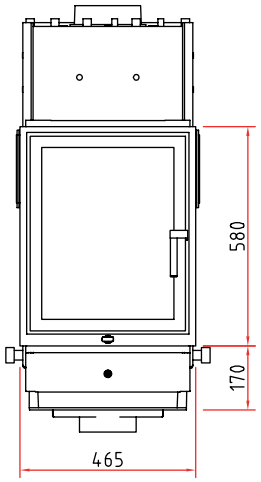

Seitenansicht M 1:20

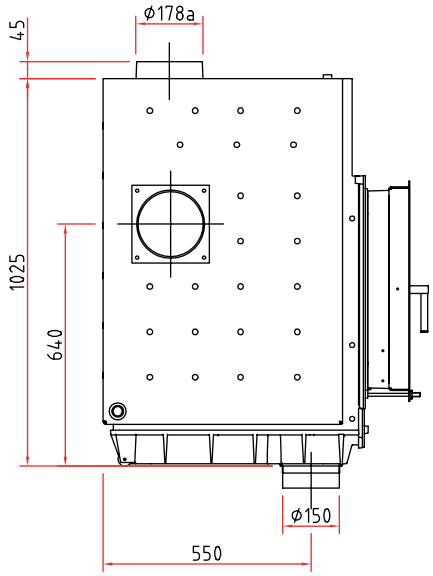

Verbrennungsluftstutzen nicht im Lieferumfang enthalten!

Draufsicht M 1:20

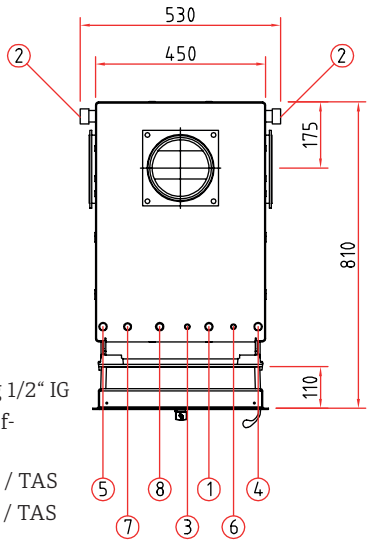

Wasseranschlüsse

1. Vorlauf (VL) 3/4“ AG
2. Rücklauf (RL) 3/4“ AG
3. Schnellentlüfter 3/8“ IG
4. Fühler Pumpensteuerung 1/2“ IG
5. Fühler Thermische Ablaufsicherung (TAS) 1/2“ IG
6. Kaltwasserzulauf 1/2“ AG / TAS
7. Kaltwasserablauf 1/2“ AG / TAS
8. Sicherheitsventil 1/2“ IG

Hinweise

- Bitte alle Anschlüsse und Sicherheitseinrichtungen zugänglich ausführen (z.B. Gitter oder Revisionstür).
- Die max. Umgebungstemperatur von 160 °C darf nicht überschritten werden.
- Sicherheitsventil, Thermische Ablaufsicherung und Entlüfter ggf. im Kaltbereich montieren.

Innenauskleidung

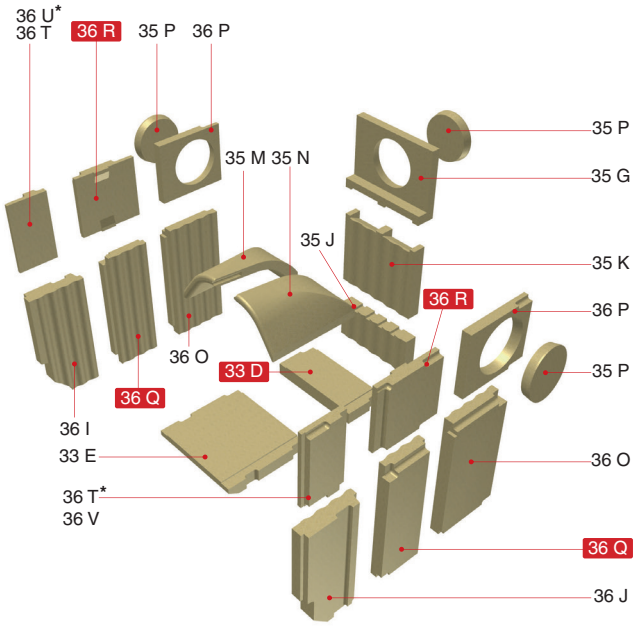

Zusätzliche Schamottesteine für 12

Vielfältiges Zubehör finden Sie in unserer Broschüre.

Alle Abbildungen und Zeichnungen sind urheberrechtlich geschützt.
Verwertung oder Veröffentlichung, auch einzelner Details, nur mit unserer Genehmigung. Technische Änderungen vorbehalten. Weitere Informationen finden Sie unter **www.schmid.st.**
All illustrations and drawings are copyrighted. Utilisation or publication, including individual details, only with our written approval. Technical data are subject to change without notice.

12 / 2015