Profi H

Schmid
MADE IN GERMANY

Details

- Für Mehrfachbelegung am Schornstein geeignet
- Unterbrandtechnologie über integrierte Hinterbrandkammer
- Mit vier Abgas-Anschlussmöglichkeiten
- Mit fester, schwarz lackierter Frontplatte

1. BImSchV Stufe 2

15a
Art. 15a B-VG (Österreich)

Profi H

Technische Daten

Nennwärmeleistung inkl. NHK	11 kW
Wärmeleistungsbereich	–
Wirkungsgrad	> 80 %
Dämmstärke (bezogen auf SILCA® 250KM)	100 mm
Verbrennungsluftstutzen	–
Gewicht inkl. Schamotte	230 kg
Wärmeabgabe: über die Sichtscheibe	10 %
Wärmeabgabe: konvektive Leistung	90 %

Daten für Schornsteinfeger

nach DIN EN 13384
(Betrieb geschlossen)

Wertetripel bei NWL	Abgasmassenstrom	10,9 g/s
	Abgastemperatur hinter der Nachschaltfläche	319 °C
	Förderdruck am Abgas-stutzen, min.-max.	12-20 Pa
Wertetripel zur Berechnung der keramischen Züge	Feuerungsleistung	39,4 kW
	Abgasmassenstrom	24,1 g/s
	Abgastemperatur vor der Nachschaltfläche	643 °C
	Förderdruck am Abgasstutzen	15 Pa
	Verbrennungsluftbedarf	68,0 m³/h

Technische Änderungen durch Weiterentwicklungen vorbehalten.
Weitere Informationen unter **www.schmid.st**

Standard

Türanschlag links

Holzbrand

Made in Germany

Maßzeichnungen
Profi H

Frontansicht M 1:20

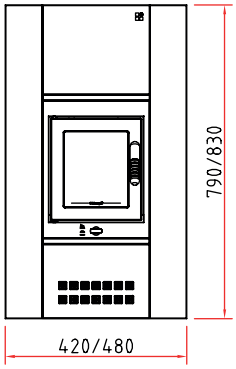

Seitenansicht M 1:20

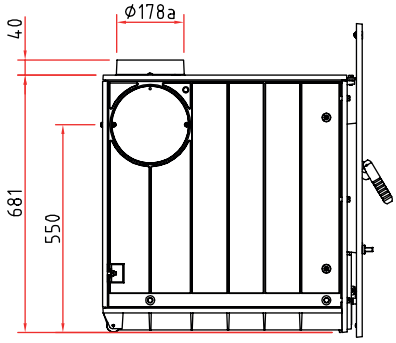

Verbrennungsluftstutzen nicht im Lieferumfang enthalten!

Draufsicht M 1:10

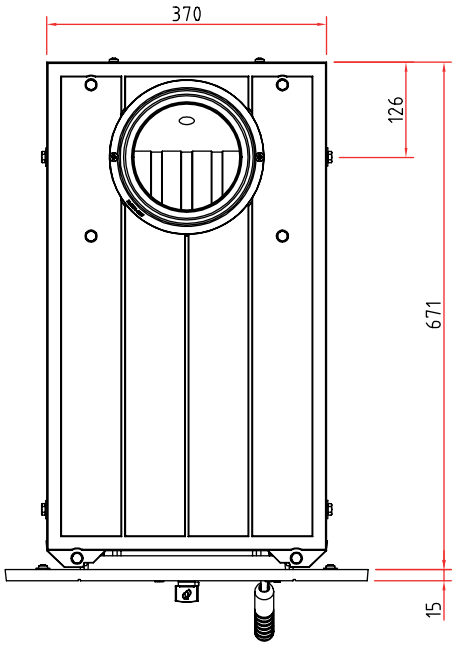

Vielfältiges Zubehör finden Sie in unserer Broschüre.

Alle Abbildungen und Zeichnungen sind urheberrechtlich geschützt.
Verwertung oder Veröffentlichung, auch einzelner Details, nur mit unserer Genehmigung. Technische Änderungen vorbehalten. Weitere Informationen finden Sie unter **www.schmid.st.**
All illustrations and drawings are copyrighted. Utilisation or publication, including individual details, only with our written approval. Technical data are subject to change without notice.

07 / 2015