Wkład kominkowy

www.Schmid.st

Podnoszenie do góry,
w celu czyszczenia otwierane do boku

Ronda
6057 h - 180°

- 6057 - Dla 28cm formatu kafli H 57 cm
- Promień gięcia szyby 300 mm z półpełnym widokiem paleniska
- Optional: Samozamykające się drzwi
- Dolny system czyszczenia szyby
- Standard-Innenauskleidung: Schamotte, glatt
- Żeliwny czopuch z regulowanym wylotem spalin 0-90°
- Szybka i łatwa regulacja wysokością kominka za pomocą nóżek
- Łatwo demontowane do transportu

Optionale Gestaltungsvarianten:

Optionale Komfortausstattung:

Specyfikacja

Nominalna moc cieplna	kW	9
Zakres mocy (Według załadunku ilości drzewa)	kW	2,9 – 9,2
Sprawność	%	> 78
Minimum dylatacji od pleców oraz boków wkładu kominkowego	mm	80 / 80
Ø Zuluftleitung für Außenluftanschluss	mm	125
Waga (je nach Ausstattung)	kg	265
Promieniowanie ciepła przez szybę	%	50
Konwekcja ciepła	%	50

Dane dla kominiarzy

Zgodnie z normą DIN EN 13384
(Przy zamkniętych drzwiczkach: A1 / Przy otwartych drzwiczkach: A)

Wertetripel bei NWL

Emisja spalin	g/s	A1	8,2
	g/s	A	20,9
Temperatura spalin na wylocie króćca	°C	A1	330
	°C	A	270
Wymagane ciśnienie na wylocie spalin	mbar	A1	0,12
	mbar	A	0,10

Nasada akumulacyjna (4 Speicherringe)

Nominalna moc cieplna	kW	---
Sprawność	%	---

Turbokonwektor

Nominalna moc cieplna	kW	---
Sprawność	%	---

Kaseta grzewcza

Nominalna moc cieplna	kW	
Sprawność	%	

Heizwasser-Aufsatzregister

Nominalna moc cieplna	kW	---
Sprawność	%	---

Certyfikat Zgodnie z normą DIN EN 13229
i postanowienia umów na podstawie artykułu 15a B-VG

Numer certyfikatu: RRF - 29 06 1133

1. BImSchV. Stufe 1 ✓
1. BImSchV. Stufe 2 ✓

Więcej informacji:

www.Schmid.st

Ronda

6057 h - 180°

www.Schmid.st

Vielfältiges Zubehör finden Sie in unserer Broschüre

Widok z przodu M 1:20

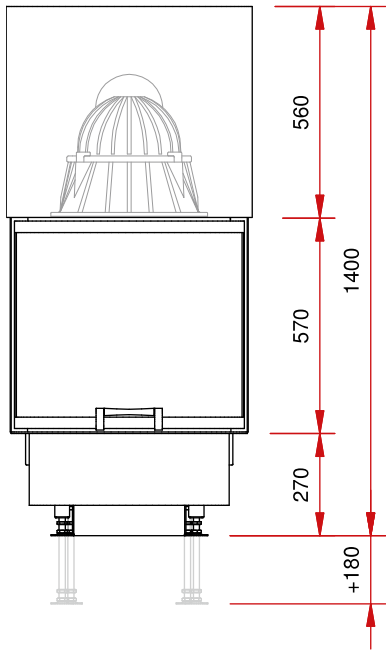

Widok z boku M 1:20

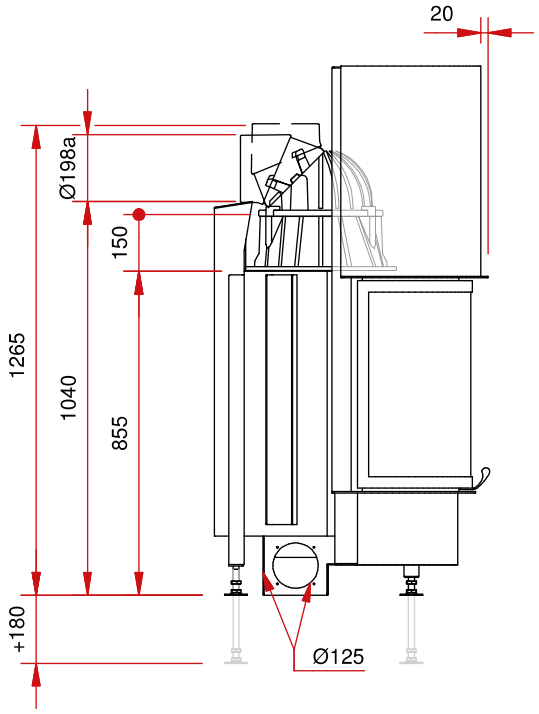

Rzut z góry M 1:10

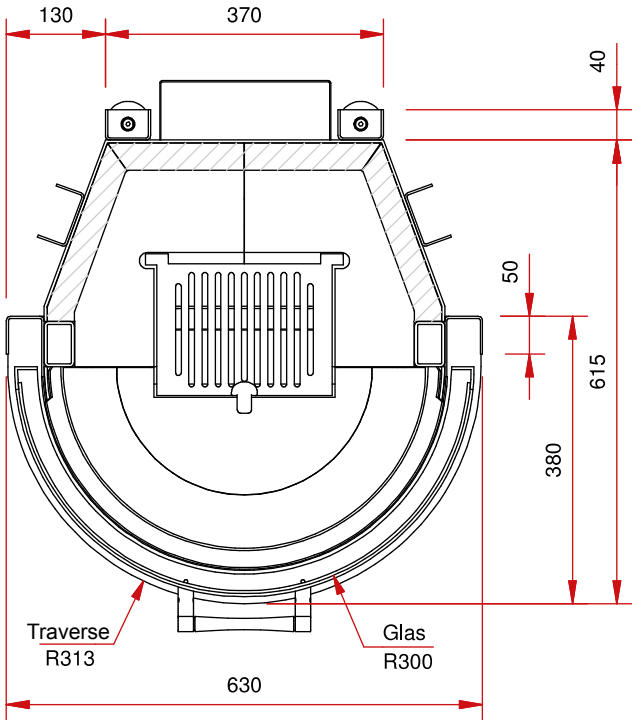

Wszystkie zdjęcia są chronione prawem autorskim. Wykorzystywanie lub publikacja nawet poszczególnych danych wymaga naszej zgody. Z zastrzeżeniem zmian technicznych.
All illustrations and drawings are copyrighted. Utilisation or publication, including individual details, only with our written approval. Technical data are subject to change without notice.

08 / 2013